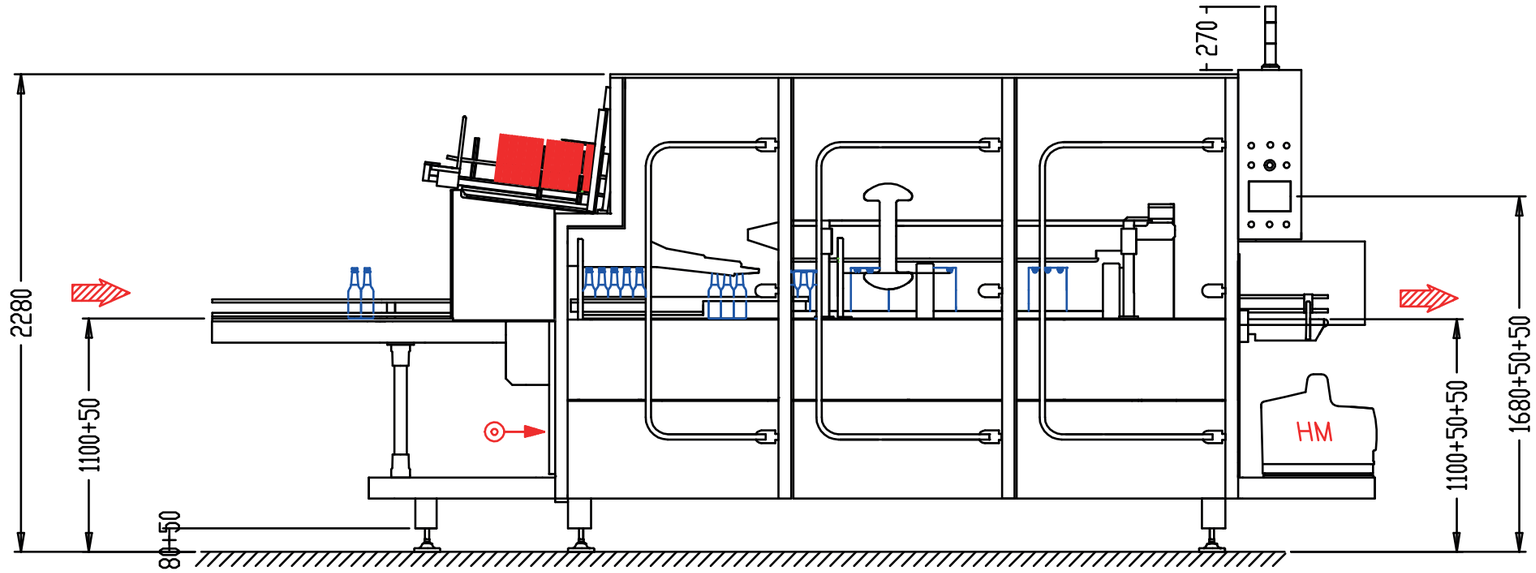

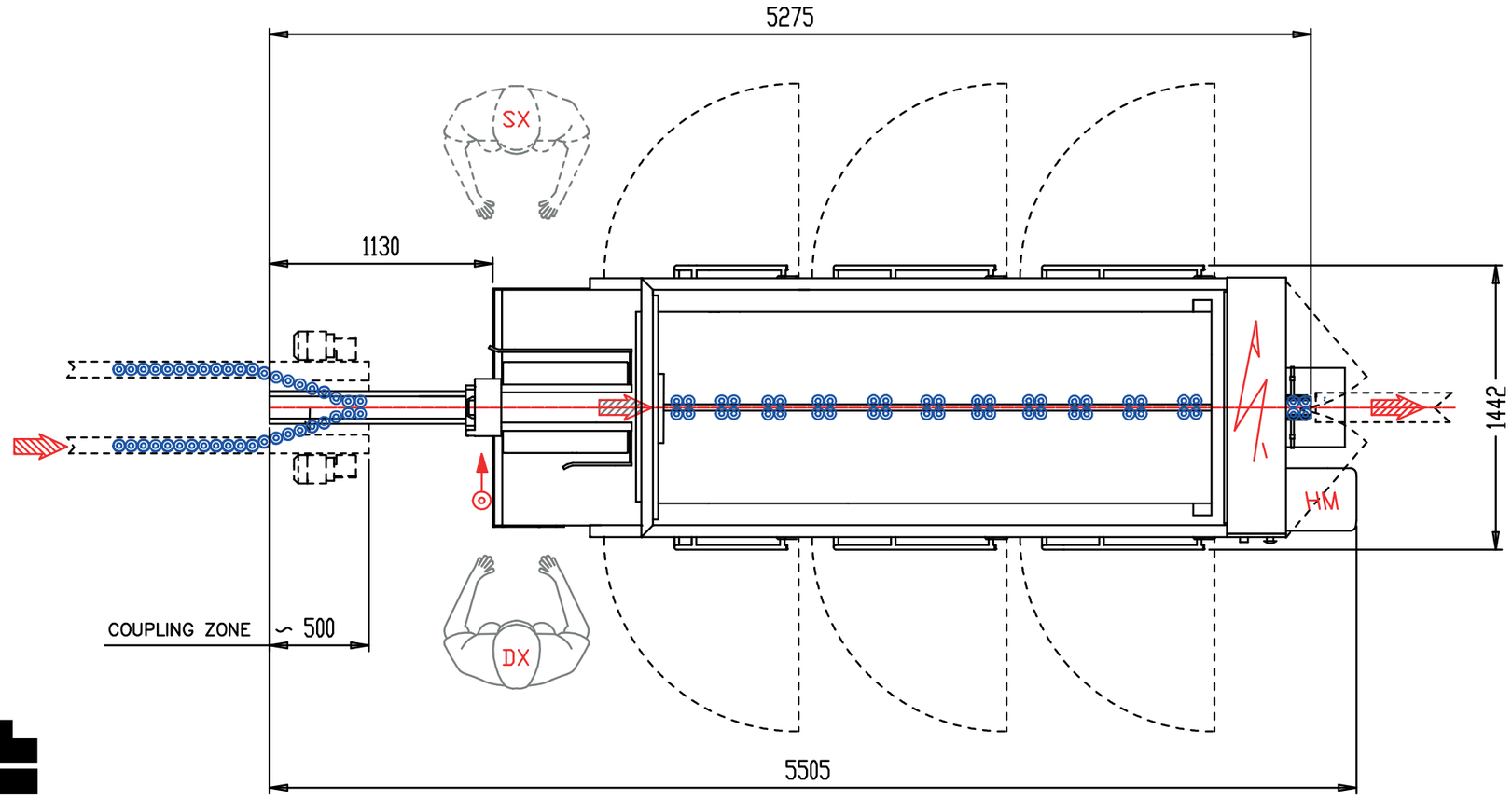

MULTIPACK JUNIOR